令和４年度　事業報告書 No.１

Ⅰ．法人の概要

１．法人の名称 ……1
２．所在地 ……1
３．設立 ……1
４．建学の精神・教育方針 ……1
５．法人の沿革 ……1
６．設置する学校・学科等 ……2
７．当該学校・学科の入学定員、学生数の状況 ……3
８．役員・教職員の概要 ……4
９．組織図 ……6

学校法人 国際学院

Ⅰ．法人の概要

１．法人の名称

学校法人国際学院

２．所　在　地

〒330-8548　埼玉県さいたま市大宮区吉敷町２丁目５番地
TEL：048-641-7468　　FAX：048-641-7480
URL：http://sc.kgef.ac.jp/

３．設　　立

昭和 46 年 12 月 17 日

４．建学の精神・教育方針

本学の建学の精神は、「誠実・研鑽・慈愛・信頼・和睦」である。

この５つの言葉は、本学院設立者である故大野 誠先生が、自己との闘いの中に人間の生き方を求めた過程の中で、昭和 29 年に座右の銘として、また人生哲学として選んだものである。その後、昭和 38 年に大野 誠先生が独力で学院を創立した際、「人間の歩む道は他人と接し、その中で可否の評価を受けながら学ぶ道であり、それが教育の道である。」との信念から、この５つの言葉を建学の精神として掲げた。

これらの言葉は、個人として豊かな生活を送るために欠くことのできない条件であるとともに、どのような組織においても通用する人間関係の基礎である。この５項目を実践することにより、人間関係に潤いが生まれるばかりでなく、実りある幅広い人間関係をもたらし、さらに人間が目指すべき社会の実現にもつながるのである。

教育方針は「礼をつくし、場を清め、時を守る」の凡事徹底を掲げ、当たり前のことを当たり前に実行できる健全有為な人間を育成することを目的としている。

５．法人の沿革

昭和	38 年 9 月	国際学院創立・公認大宮国際料理学院開校
	41 年 4 月	公認富士服装学院（和裁科・洋裁科・編物科）開校（昭和 51 年 3 月閉校）
	43 年 10 月	国際クッキングスクール開校
	44 年 5 月	大宮国際料理学院を国際栄養学院と改称
	45 年 4 月	国際栄養学院に調理師養成課程を設置
	46 年 12 月	学校法人国際学院設立認可
	48 年 4 月	大宮保育専門学校開校（幼稚園教員養成科設置）（昭和 59 年 3 月閉校）
	49 年 4 月	大宮保育専門学校に保母養成科設置（夜間部）
	50 年 4 月	大宮保育専門学校に幼稚園教員・保母養成科設置（昼間部）
	51 年 3 月	国際栄養学院を国際調理師専門学校と改称・専修学校に移行（平成 23 年 3 月閉校）
	52 年 4 月	国際栄養士専門学校開校（昭和 59 年 3 月閉校）
	58 年 1 月	国際学院埼玉短期大学設置認可（幼児教育科・食物栄養科）
	4 月	国際学院埼玉短期大学開学
	63 年 4 月	国際学院伊奈高等専修学校開校（食品流通工学科・国際情報経営科・社会体育科、※平成 4 年国際英語科設置）（平成 11 年 3 月閉校）
平成	2 年　4 月	国際調理師専門学校の調理師科を調理師高度技術学科（2 年制）と調理師専攻学科（1 年制）に改める。
	7 年　4 月	国際学院埼玉短期大学に専攻科食物栄養専攻設置（学位授与機構認定専攻科）修業年限 2 年

平成　8年　4月　国際学院埼玉短期大学に専攻科幼児教育専攻設置（学位授与機構認定専攻科）修業年限2年
10年4月　国際学院高等学校開校（全日制課程、総合学科）
11年4月　国際調理師専門学校・国際学院高等学校がフランス国立グルノーブル技術専門ホテル学校と姉妹校提携
14年4月　国際学院高等学校通信制課程総合学科（広域制）設置
※平成26年4月から普通科に学科転換、平成29年3月総合学科廃止
15年6月　国際学院埼玉短期大学がオーストラリア・国立シドニー大学及び州立マッコーリー大学と教育提携
15年10月　国際調理師専門学校調理師専攻学科（夜間部）設置
17年10月　国際学院高等学校がカナダ･アーチビショップカーニー中等学校と姉妹校提携
18年10月　国際学院埼玉短期大学がカナダ・州立マラスピナ大学（現バンクーバーアイランド大学）と姉妹校提携
22年4月　国際学院埼玉短期大学健康栄養学科内に専攻設置（栄養士専攻・調理師専攻）
国際学院埼玉短期大学に調理師別科設置　修業年限1年
国際学院埼玉短期大学専攻科に高度調理師専攻設置　修業年限1年
国際学院高等学校 大宮学習センター開設
22年7月　国際学院高等学校がユネスコスクールに認定・加盟
23年4月　国際学院埼玉短期大学専攻科にキャリア開発専攻設置　修業年限1年
25年4月　国際学院中学校開校
26年9月　国際学院中学校高等学校がマレーシア・王立アラム・シャー中等学校と教育提携
30年12月　国際学院が国連グローバル・コンパクト(UNGC)に署名、グローバル・コンパクト・ネットワーク・ジャパン(GCNJ)に加入

６．設置する学校・学科等

学校法人国際学院　　理事長　大野博之

（１）国際学院埼玉短期大学（〒330-8548　埼玉県さいたま市大宮区吉敷町2丁目5番地）
学長　大野博之
幼児保育学科
健康栄養学科（食物栄養専攻 / 調理製菓専攻）
専攻科 健康栄養専攻
専攻科 幼児保育専攻
専攻科 高度調理師専攻
専攻科 キャリア開発専攻
調理師別科

（２）国際学院高等学校（〒362-0806　埼玉県北足立郡伊奈町小室10474番地）
校長　大野博之
普通科（全日制課程）
総合学科（全日制課程）
普通科（通信制課程）

（３）国際学院中学校（〒362-0806　埼玉県北足立郡伊奈町小室10474番地）
校長　大野博之

７．当該学校・学科等の入学定員、学生数の状況

令和４年５月１日現在　（人）

学　校　名	学部・学科等名	開設年度	入学定員	入学者	収容定員	在籍者
国際学院埼玉短期大学	幼児保育学科	昭和 58	150	96	300	194
	健康栄養学科					
	食物栄養専攻	昭和 58	80	45	160	109
	調理製菓専攻	平成 22	40	13	80	27
	小計		270	154	540	330
	専攻科　健康栄養専攻	平成 7	10	0	20	0
	専攻科　幼児保育専攻	平成 8	10	0	20	0
	専攻科　高度調理師専攻	平成 22	40	0	40	0
	専攻科　ｷｬﾘｱ開発専攻	平成 23	20	0	20	0
	小計		80	0	100	0
	合計		350	0	640	330
国際学院高等学校	普通科　（全日制課程）	平成 28	80	66	240	168
	総合学科（全日制課程）	平成 10	160	177	480	534
	普通科　（通信制課程）	平成 26	80	11	240	41
	合計		320	254	960	743
国際学院中学校		平成 25	80	21	240	44
総　計			750	429	1,840	1,117

８．収容定員充足率

毎年度５月１日現在

学　校　名	平成 30 年度	令和元年度	令和２年度	令和３年度	令和４年度
国際学院埼玉短期大学	0.65	0.64	0.71	0.71	0.61
国際学院高等学校	0.91	0.79	0.79	0.75	0.77
国際学院中学校	0.14	0.12	0.14	0.15	0.18

９．役員・教職員の概要

（１）役員

令和４年 12 月９日現在　理事及び監事〈理事定数：5～7 名〉〈監事定数：2～3 名〉

役職名	氏　名	就任年月日	常勤・非常勤の別	主な現職等
理事 (理事長)	大野　博之	平成 11.04.01 (平 30.04.01)	常　勤	国際学院埼玉短期大学　学長・教授 国際学院中学校高等学校　校長
理事 （副理事長）	大野　満奈	令和 04.12.09	常　勤	国際学院埼玉短期大学　教授 国際学院中学校高等学校　校長代行
理事	清水　誠	平成 29.04.01	常　勤	国際学院埼玉短期大学　副学長・教授 国際学院中学校高等学校　学事顧問
理事	小山　有一朗	平成 28.04.01	常　勤	国際学院埼玉短期大学　事務局長 大学改革推進センター長・附属図書館長 法人事務局総務部長
理事	柴崎　篤房	平成 19.05.23	非常勤	元埼玉県副知事
理事	柴山　佳久	令和 02.04.01	非常勤	弁護士　小川・柴山法律事務所
監事	清水　武信	平成 23.04.01	非常勤	税理士　税理士法人ＳＫＪ代表社員
監事	竹田　貴文	平成 29.05.29	非常勤	前全国大学実務教育協会理事・事務局長

（２）評議員

令和４年 12 月９日現在　〈定数：11～15 名〉

氏　名	就任年月日	主な現職等
大野　博之	平成 07.04.1	国際学院埼玉短期大学　学長・教授 国際学院中学校高等学校　校長
小山　有一朗	平成 28.04.01	国際学院埼玉短期大学　事務局長 　大学改革推進センター長・附属図書館長 法人事務局総務部長
平林　千明	令和 04、12.09	国際学院埼玉短期大学　大学改革推進センター次長 法人事務局総務部総務課長
余座　正規	平成 26.04.01	国際学院中学校高等学校　副校長 法人事務局企画調整課長
田中　直樹	平成 26.04.01	国際学院中学校高等学校　一貫部（中等部）教頭
大野　智子	平成 20.04.01	社会福祉法人「誠心会」理事長 社会福祉法人「誠心会」あおぞらウィンクルム保育園園長 国際学院埼玉短期大学客員教授
中村　治美	平成 23.04.01	群馬大学ダイバーシティ推進センター両立支援アドバイザー
大野　満奈	平成 26.04.01	国際学院埼玉短期大学　教授 国際学院中学校高等学校　校長代行
清水　誠	平成 29.04.01	国際学院埼玉短期大学　副学長・教授 国際学院中学校高等学校　学事顧問
柴崎　篤房	平成 19.05.23	元埼玉県副知事
柴山　佳久	令和 02.04.01	弁護士　小川・柴山法律事務所
室久保　貞一	令和 04.05.27	前埼玉経済同友会　専務理事・事務局長
内堀　惠子	平成 10.04.01	国際クッキングスクール校長

（３）教職員の概要

令和４年５月１日現在　（人）

学　校　名	専任教員	平均年齢	非常勤講師	専任職員	平均年齢	臨時職員	合計
法人部門	0	―	0	1	49.0	0	1
国際学院埼玉短期大学	29	54.6	38	21	42.8	10	98
国際学院高等学校	54	39.7	36	9	51.8	0	99
国際学院中学校	8	49.5	5	0	―	0	13
学院全体	91	47.9	79	31	47.9	10	211

※臨時職員には派遣職員を含む
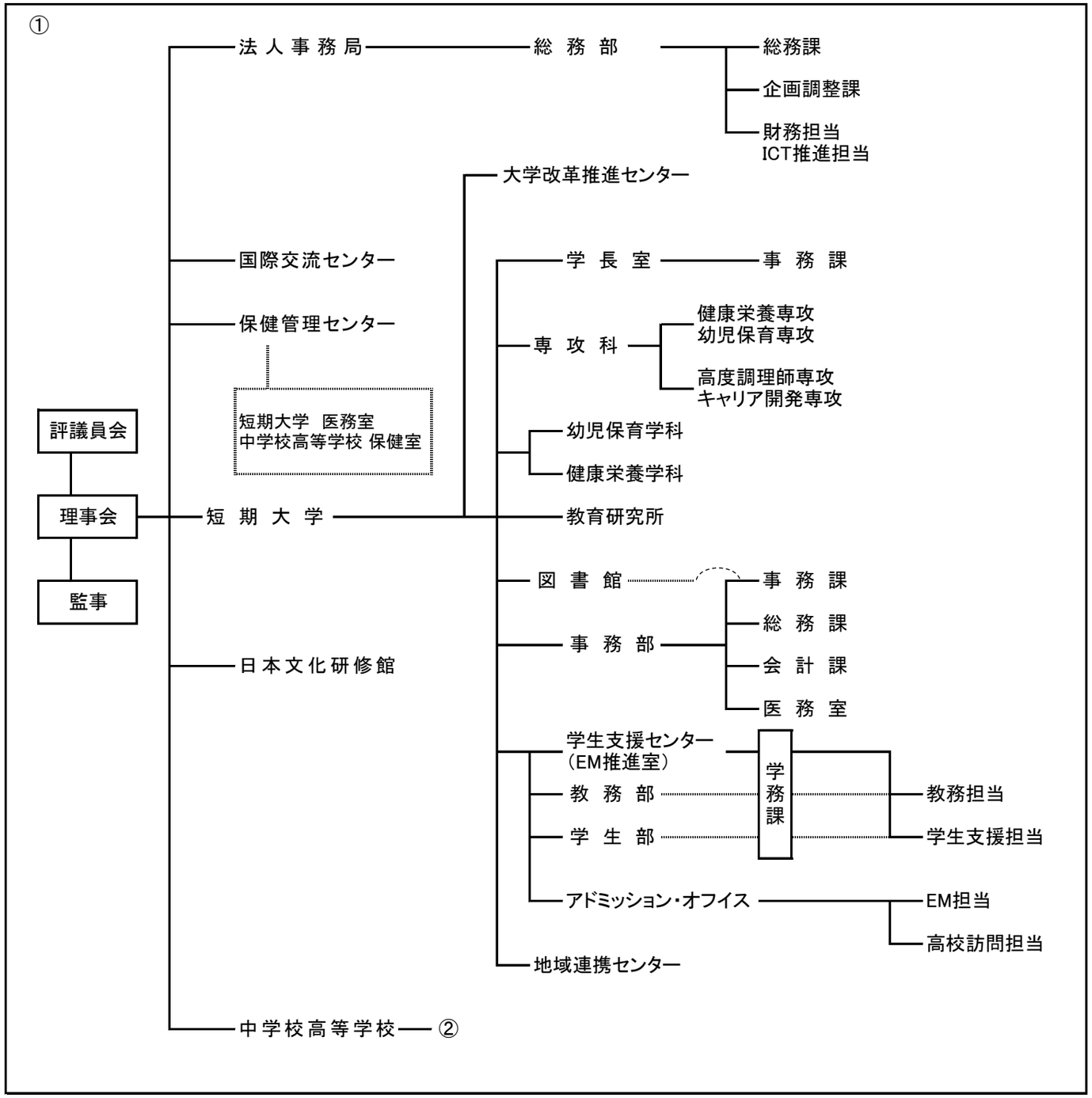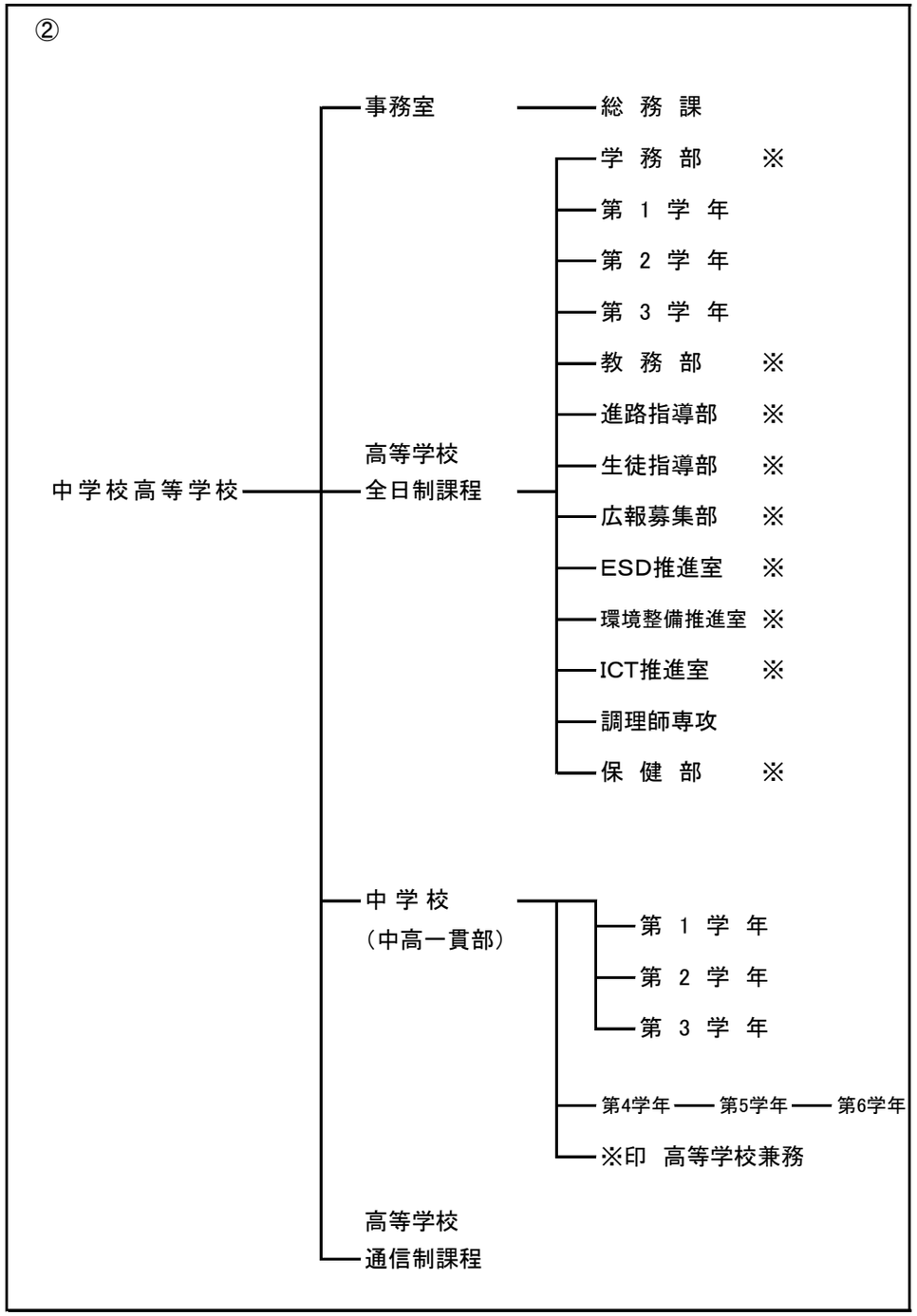
組織図（令和４年５月１日現在）